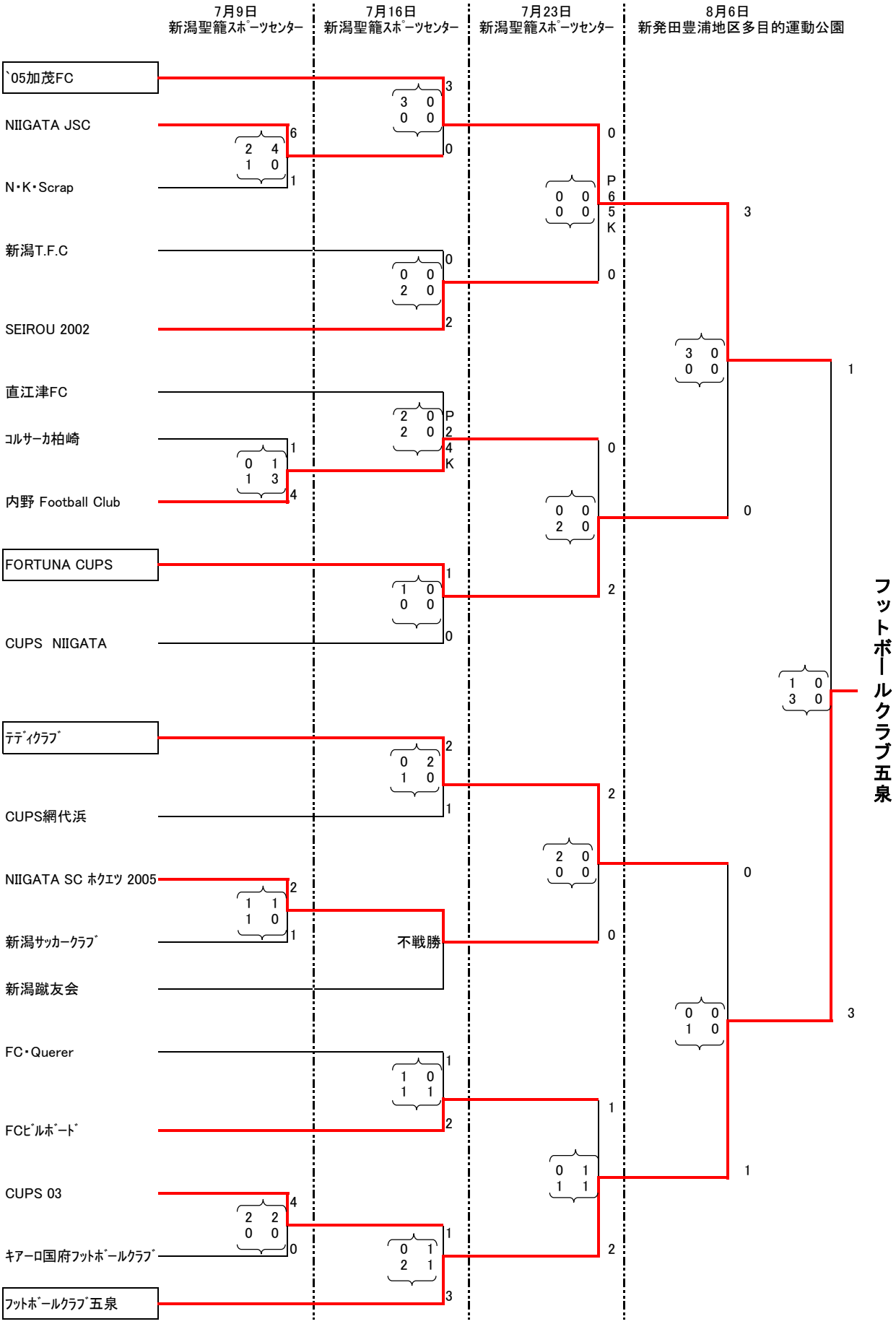第13回全国クラブチームサッカー選手権大会　新潟県大会　トーナメント表